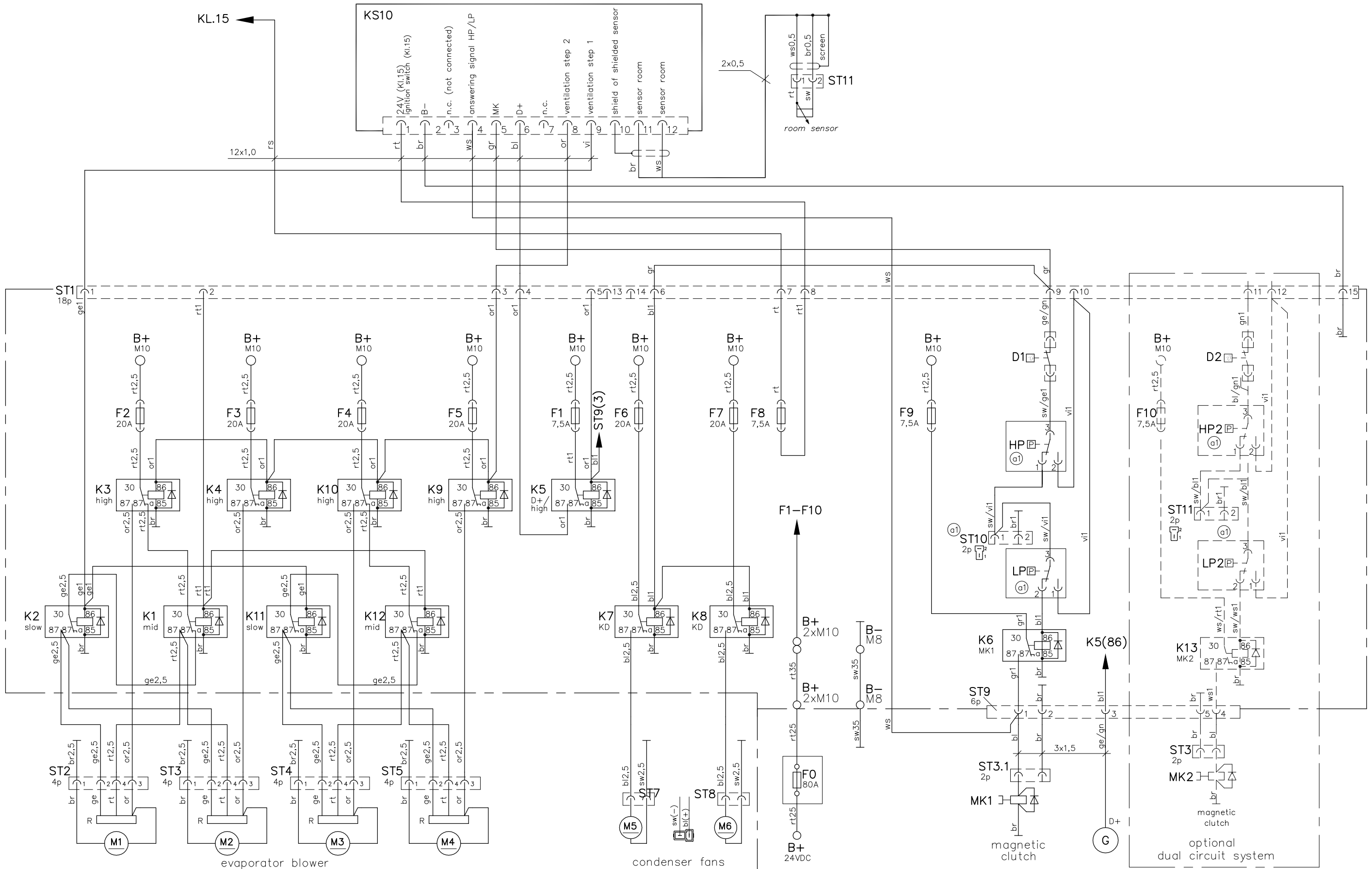

Diese Zeichnung verbleibt unser Eigentum. Vervielfältigung, Verwertung oder Mitteilung an dritte Personen hat zivil– und strafrechtliche Folgen. (Urheberrechtsgesetz. Gesetz gegen den unlauteren Wettbewerb BGB.)
Durch Weiterentwicklung entstehende konstruktive und technische Änderungen behalten wir uns vor !
Originale dürfen ohne Änderungsantrag nicht verändert werden.
KONVEKTA AG 34607 Schwalmstadt

Nr.	Änderungs–Mitteilung	Tag	Name
a1	LP&HP gedreht, ST10+11 hinzu	05.10.11	S. Pfluger

KONVEKTA® KÜHL–& KLIMAANLAGEN D–34607 SCHWALMSTADT

	TAG	NAME
Gez.	11.01.10	S. Pfluger
Gepr.		

SCHALTPLAN
KL40T 24V
KS10 , VD 2–stufig, KD 1st, Umluft

Typ: KL40T

Blatt	Zeichnungs–Nr.
1	K1–400–084